GMK2B

REJILLAS DE TRANSFERENCIA

HOJA DE ESPECIFICACIONES **SUBMITTAL**

DESCRIPCIÓN GENERAL

- -Rejilla de uso rudo para transferencia.
- -Aletas fijas tipo "K" con inclinación a 30°.
- -Separación de aletas de 3/4".
- -Núcleo abatible y portafiltro de 1".
- -Accesorios opcionales: Filtro de 1”.

DIMENSIONES

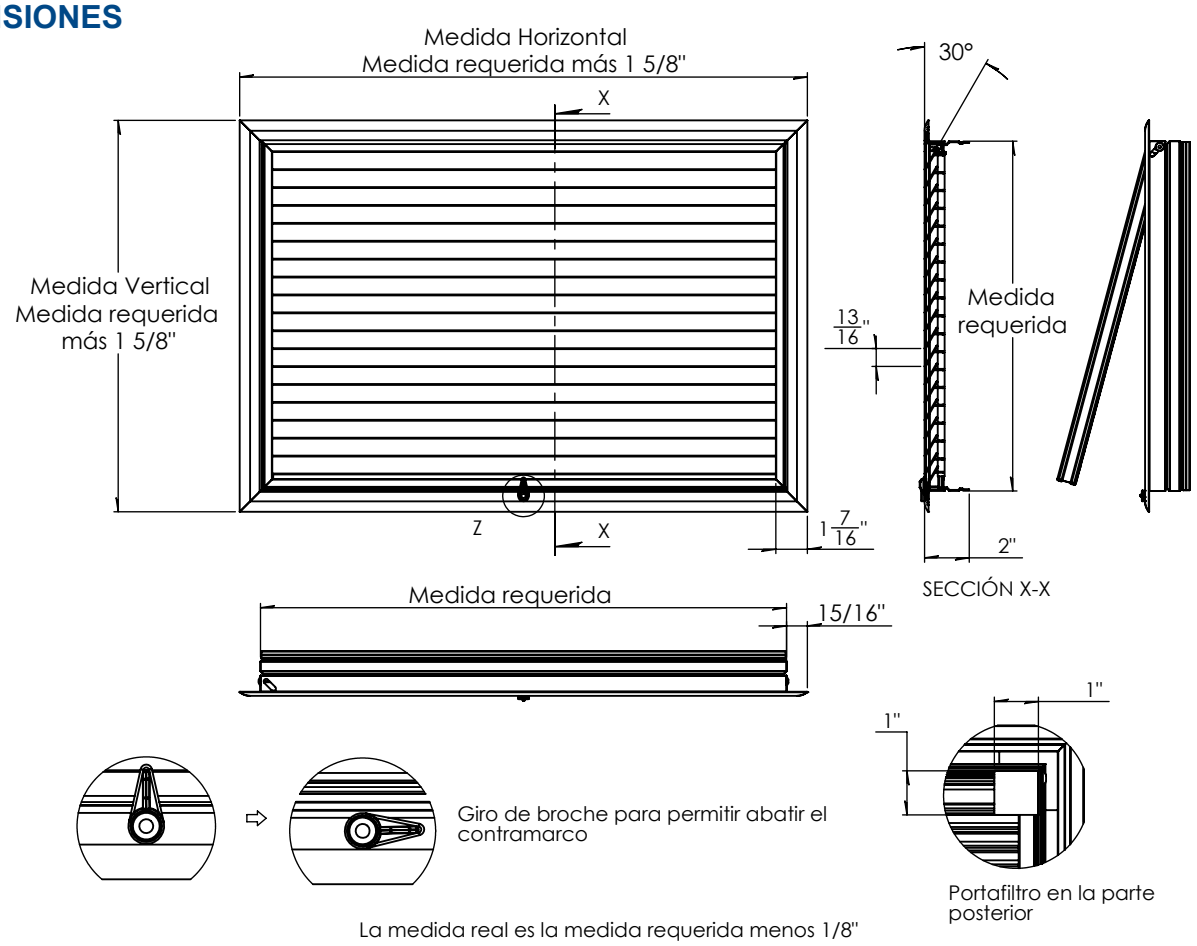

La medida real es la medida requerida menos 1/8"

Tabla de dimensiones GMK2B

Tipo	Medida Requerida				Tipo Cuello	
	Horizontal		Vertical			
	Mínima	Máxima	Mínima	Máxima	Redondo	Cuadrangular
GMK2B	6	48	6	36	N.D.	✓

Notas:

Dimensiones en pulgadas.

Medida requerida menos 1/8".

Dimensiones mayores de construcción, consultar con planta.

(N.D.) No disponible.

Nombre de la obra:_____

Ubicación:_____

Arquitecto: _____

Ingeniero: _____

Contratista: _____

Presentado por:

Fecha:

Revisión: 01

Av. División del Norte N°76 Col. Memetla,
Cuajimalpa México. C.P. 05330 D.F.
Lada sin costo: 01 800 OK INNES
E-mail: ventas@innes.com.mx

www.innes.com.mx

Nota: Este submittal está diseñado para demostrar dimensiones generales de dicho producto. Los dibujos de este submittal no son elaborados con la intención de especificar aspectos exactos del producto. Estos dibujos no están a escala. Innes Aire S.A. de C.V. se reserva el derecho de hacer cambios sin previo permiso.

Ninguna parte de este documento podrá ser reproducida o retransmitida de cualquier forma; siendo estas: electrónicas o mecanografeadas; incluyendo fotocopiado, grabado y/o cualquier sistema de alojamiento de información sin previo permiso de INNES AIRE S.A. DE C.V.