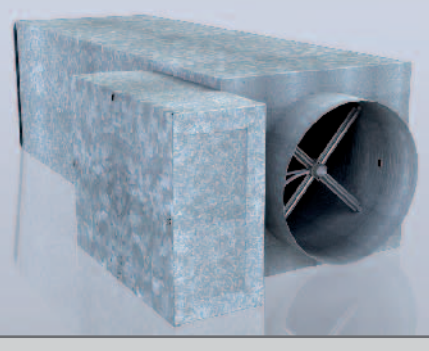

Caja de Volumen Variable

CDS

CARACTERÍSTICAS:

- Caja de volumen variable de ducto sencillo.
- Gabinete opcional para controles en el lado derecho o izquierdo.
- Compuerta con sello de EVA para disminuir las pérdidas de aire.
- Rango de operación de flujo de aire desde 45 hasta 7100 CFM
- Cuenta con un aislamiento térmico interior que permite la disminución de ruido.
- Sensor de Flujo.
- Opción de fabricarse con atenuador de ruido integrado.

DIMENSIONES:

- Tamaño de construcción para ductos redondos de 4", 5", 6", 7", 8", 10", 12", 14", 16 y 24".

MATERIALES y ACABADOS:

- Fabricado en lámina galvanizada.
- Aislamiento interno de fibra de vidrio de 1/2" de espesor.

INTRODUCCIÓN

Las cajas de volumen variable de ducto sencillo CDS son una excelente opción para espacios interiores que no requieren calefacción, cuentan con un excelente aislamiento para absorción de ruido y resistencia térmica. A través de una amplia gama de tamaños, las cajas CDS pueden operar con un rango de flujo de aire desde 45 a 7100 CFM. Así mismo cuentan con un eficiente sensor de flujo el cual, dependiendo del tamaño de la caja, puede tener de 8 hasta 24 puntos de detección que promedia los valores de flujo en una cámara central.
Las unidades CDS cuentan con una compuerta con sello de EVA para disminuir las pérdidas de aire y están disponibles para conexión a ductos rígidos y flexibles de 4", 5", 6", 7", 8", 10", 12", 14", 16 y 24". Su fabricación es en lámina galvanizada con recubrimiento interno de fibra de vidrio de 1/2" de espesor.
Como accesorio opcional está el gabinete para alojar actuador, así como el kit de control análogo/digital que incluye: actuador, termostato y transformador.
Las cajas pueden fabricarse con un atenuador de ruido integrado (tipo CDS1).

ACCESORIOS

- Kit de control análogo/digital que incluye: actuador, termostato y transformador.

VERSATILIDAD

- Edificios públicos.
- Iglesias y Escuelas.
- Hospitales y Clínicas.
- Deportes bajo techo.
- Residencias.
- Áreas industriales.
- Oficinas.
- Restaurantes y Cafeterías.
- Hoteles.

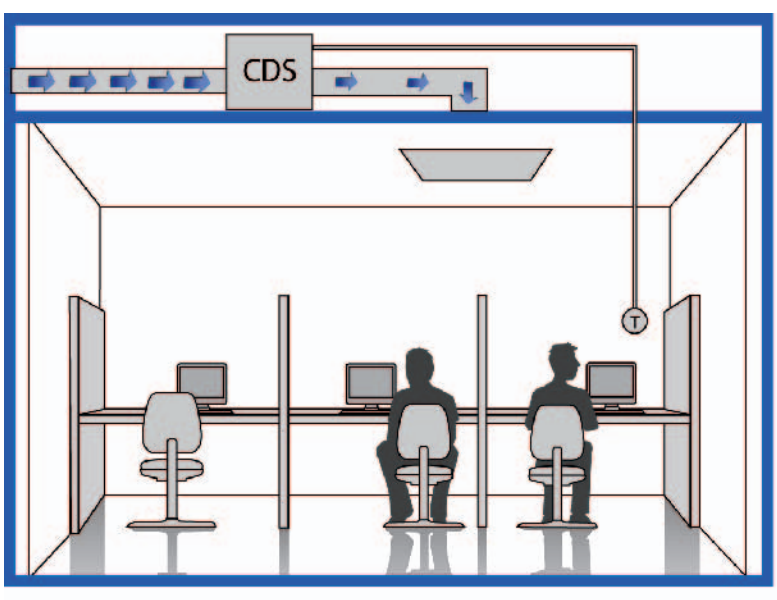

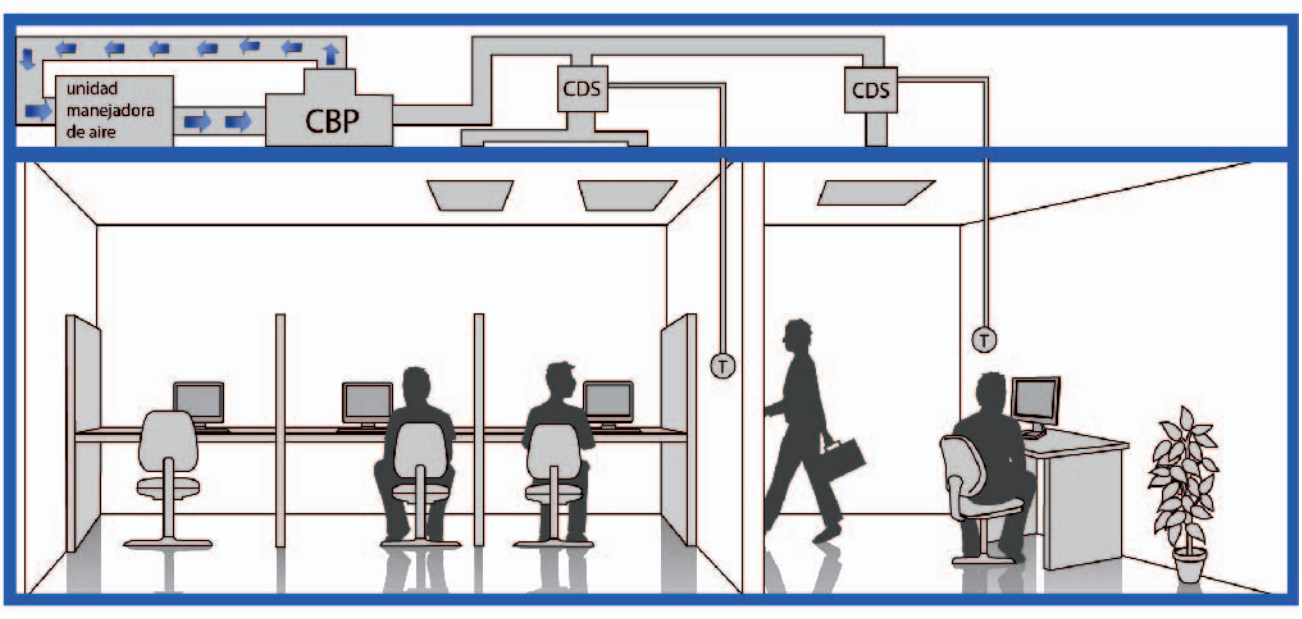

PLANO DE DIMENSIONES

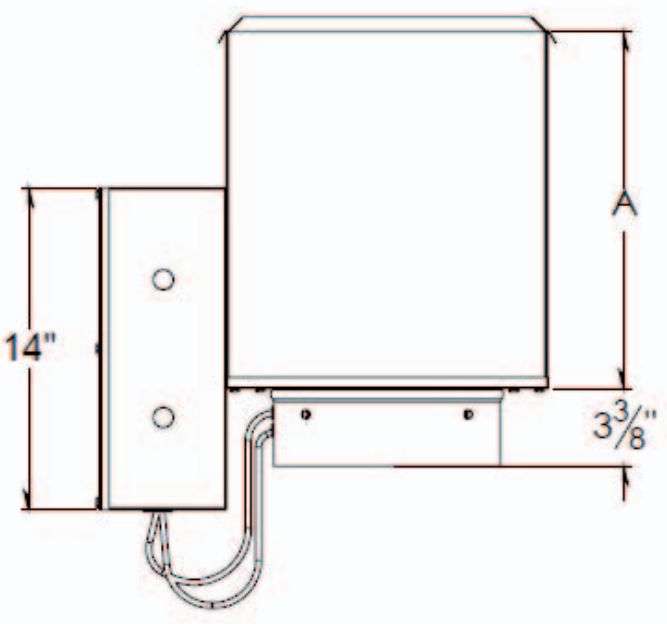

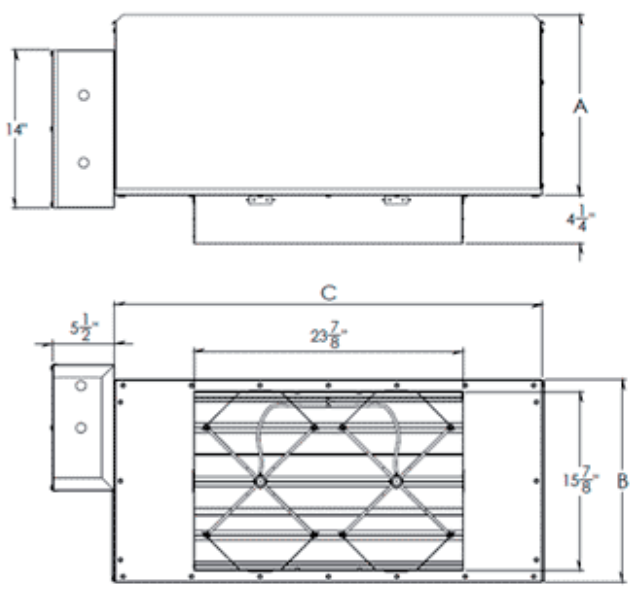

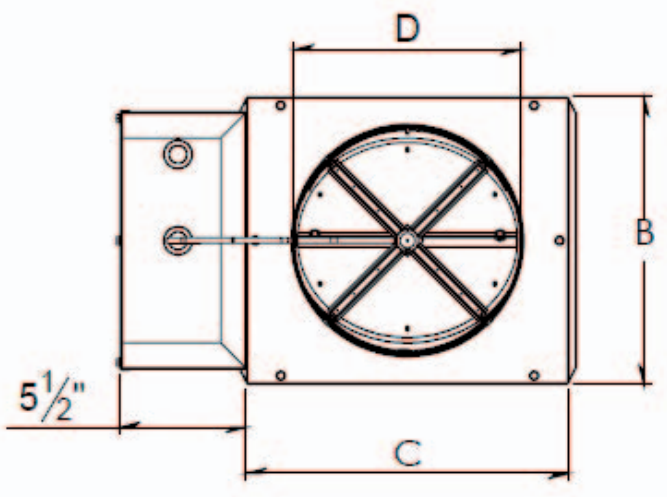

Tabla de dimensiones CDS0I				
Tamaño de Unidad	A (pulg.)	B (pulg.)	C (pulg.)	D (pulg.)
4	15.5	8	12	5.875
5	15.5	8	12	5.875
6	15.5	8	12	5.875
7	15.5	10	12	7.875
8	15.5	10	12	7.875
10	15.5	12.5	14	9.875
12	15.5	15	16	11.875
14	15.5	17.5	20	13.875
16	15.5	18	24	15.875
24	15.5	18	38	ver dibujo

Notas:

Para los tamaños 4 y 5 se usa el cuello de la caja de 6 y se coloca reducción.
Para el tamaño 7 se usa el cuello de la caja de 8 y se coloca reducción.
Dimensiones en pulgadas ±1/16

ESPECIFICACIÓN SUGERIDA

Las cajas de volumen variable de ducto sencillo CDS serán de la marca Innes. Contarán con un excelente aislamiento para absorción de ruido y resistencia térmica. De acuerdo al tamaño, las cajas CDS podrán operar con un rango de flujo de aire desde 45 a 7100 CFM. Así mismo contarán con un eficiente sensor de flujo el cual varía de 8 hasta 24 puntos de detección, el cual promedia los valores de flujo en una cámara central dependiendo del tamaño de la caja.
Las CDS tendrán con una compuerta con sello de EVA para disminuir las pérdidas de aire y estarán disponibles para conexión a ductos rígidos y flexibles de 4", 5", 6", 7", 8", 10", 12", 14" ,16 y 24". Su fabricación será en lámina galvanizada con recubrimiento interno de fibra de vidrio de 1/2" de espesor.
Como accesorio opcional estarán disponibles: el gabinete para alojar actuador, así como el kit de control análogo/digital que incluye: actuador, termostato y transformador.
Las cajas pueden fabricarse con un atenuador de ruido integrado (tipo CDS1).

MODELO
- CDS

CONFIGURACIÓN
- (0) ESTÁNDAR
- (1) ATENUADOR

CAJA PARA CONTROL
- (S) SIN CAJA
- (D) CAJA DE LADO DERECHO
- (I) CAJA DE LADO IZQUIERDO

DIÁMETRO DE ENTRADA
- (04), (05), (06), (07), (08), (10), (12), (14), (16) (24)

UNIDAD DE MEDIDA
- (P) PULGADAS

ACABADO
- (S) SIN ACABADO

EJEMPLO: CDS 0 D 05PS

Av. División del Norte N°76 Col. Memetla,
Cuajimalpa México. C.P. 05330 D.F.
Lada sin costo: 01 800 OK INNES
E-mail: ventas@innes.com.mx
www.innes.com.mx

Ninguna parte de este documento podrá ser reproducida o retransmitida de cualquier forma; siendo estas: electrónicas o mecanografeadas; incluyendo fotocopiado, grabado y/o cualquier sistema de alojamiento de información sin previo permiso de INNES AIRE S.A. DE C.V.